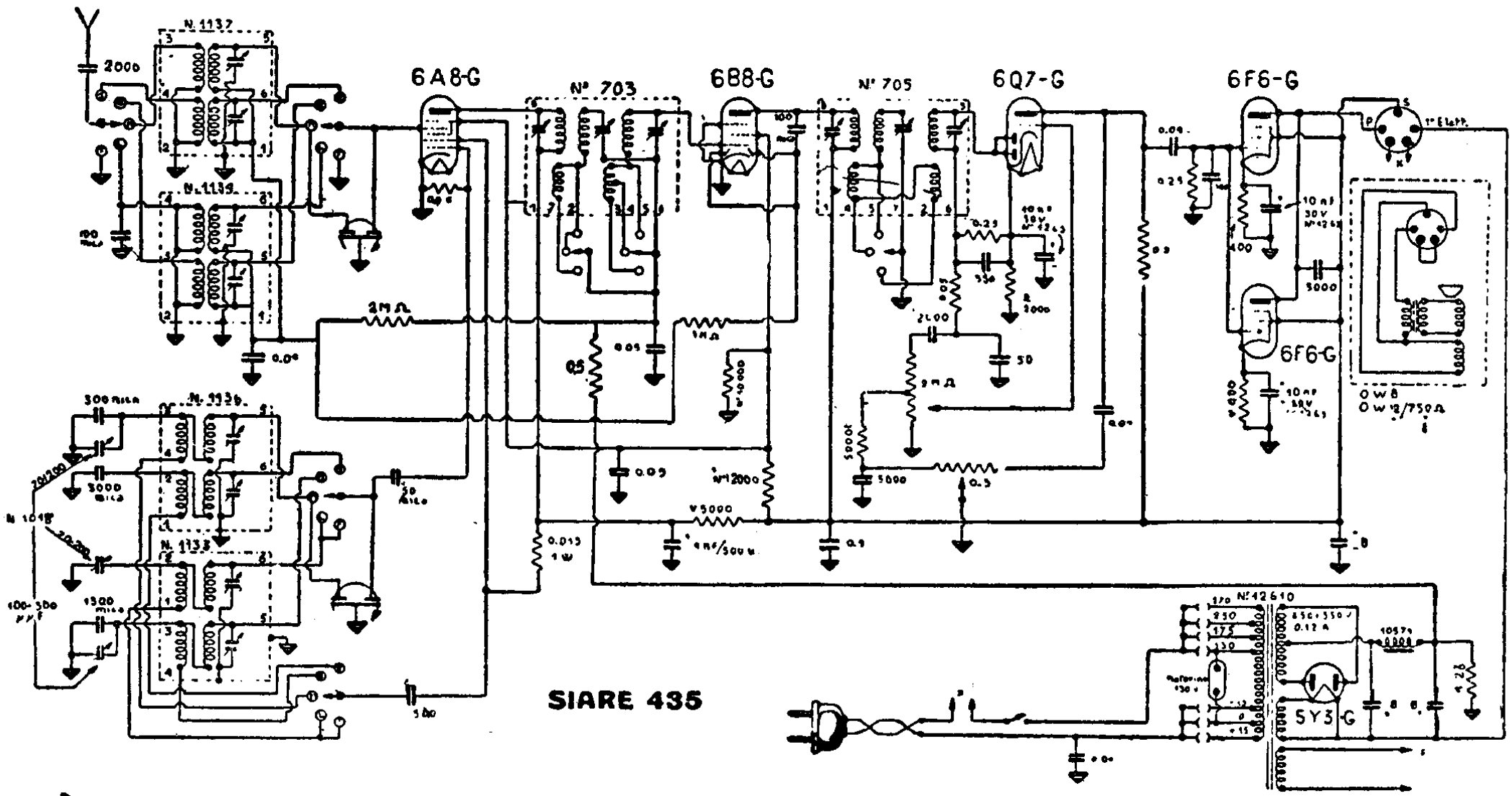

RADIO SIARE. — Mod. 435. – Produz 1938-39. – Gamme. cc. (17-27), c. (80-50), m. (210-520), l. (1200-1800). – Media frequenza: 467 kHz.